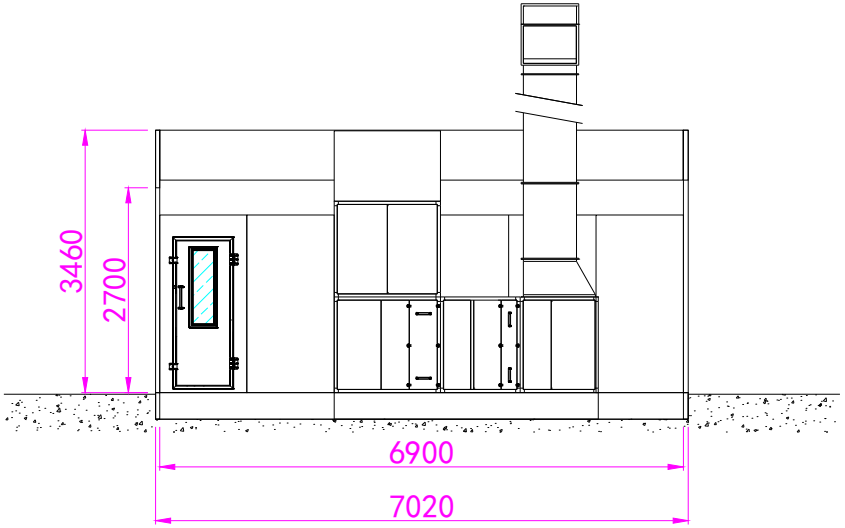

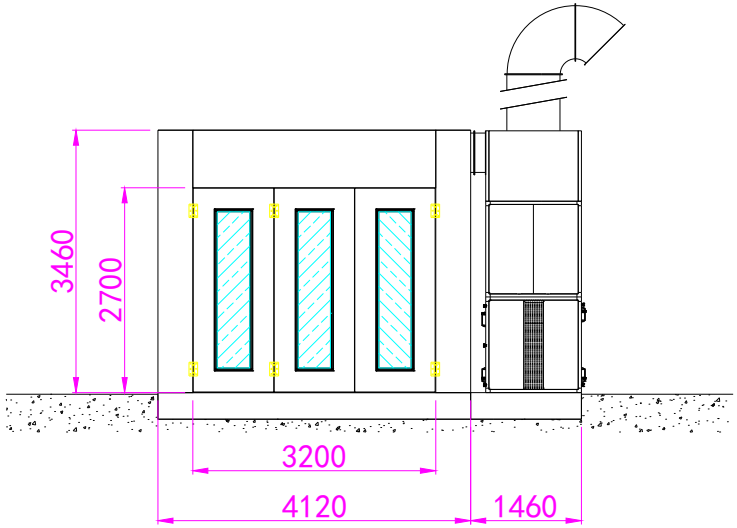

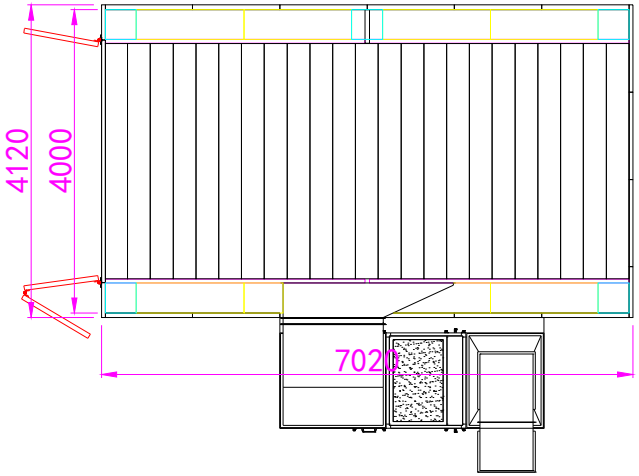

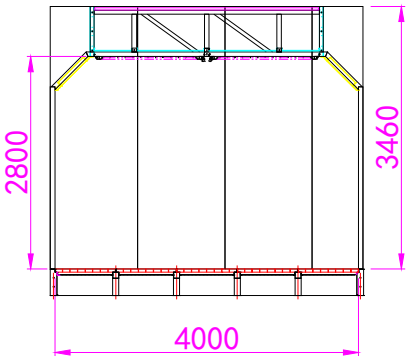

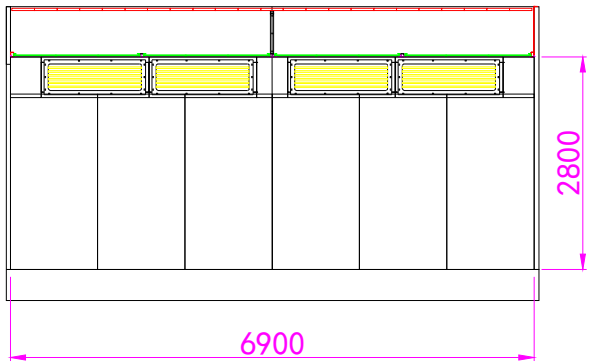

INFITECH				三 视 图				型 号：IT-701-E
设 计	吕琪威	日 期		材 料	数 量	重 量	比 例	单 位：毫米（mm）
制 图	吕琪威	日 期						
校 对		日 期						单 号：
审 核		日 期		视图关系		共 张	第 张	